建筑 ARCHITECTURE	电气 ELECTRICAL		
结构 STRUCTURE	弱电 TELECOM		
给排水 PLUMBING	总图 SITE PLAN		
暖通 MECHNICAL			

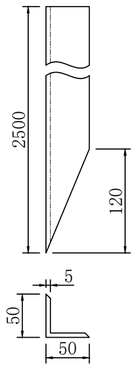

角钢接地极制作图 1:5

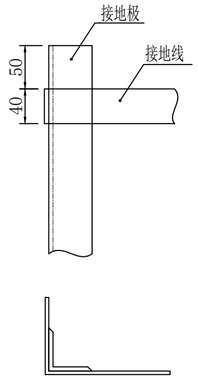

接地极与接地镀锌扁铁连接图 1:5

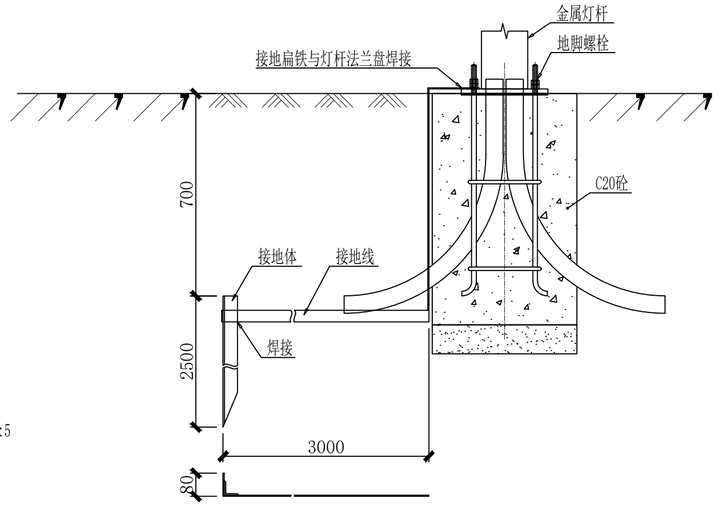

接地极安装 1:15

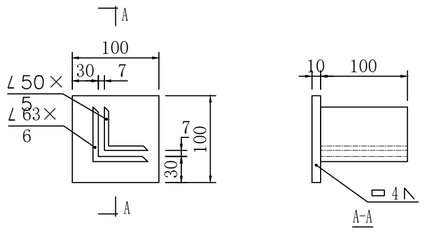

保护帽制作图 1:5

说明：

1、本图尺寸单位为毫米。

2、钢筋、预埋螺栓笼和接地极材质为Q235。

3、接地极采用L50*5*2500镀锌角钢，埋深顶距地面0.7m。接地电阻不大于4欧。

4、接地线采用－4*40镀锌扁钢，一端与灯杆法兰盘焊接牢固，另一端与接地极焊接牢固，焊接长度不小于扁钢宽度的2倍，焊接部位刷沥青清漆防锈。

5、为了避免将接地极顶部打裂，制作保护帽套在顶部施工。

灯杆接地装置大样图

A2

DESIGN WHAMPOA

广州黄埔建筑设计院有限公司

GUANGZHOU HUANGPU ARCHITECTURAL DESIGN INSTITUTE CO.,LTD

- 建筑工程设计甲级证书号：A144A04463
- 城乡规划编制甲级证书号：自资规甲字23440728
- 工程勘察设计乙级证书号：B244056666
- 市政行业设计乙级证书号：A244018920
- 风景园林设计乙级证书号：A244018920

合作单位：

图纸用途：

所有图纸皆为本公司的财产，未经许可不能复制,施工单位应校对现场尺寸并向建筑师报告错漏,此图未经建筑师签名不得用作施工。

平面位置示意 Key Plan

注册章 Stamp for Certified

工程设计出图专用章 Stamp for Engineering Design

建设单位 Client：江阴市徐霞客城乡一体化发展有限公司

工程名称 Proj. Name：徐霞客中学门球场建设

子项名称 Sub-Proj. Name

审定 Approved	王 军	
审核 Examined	吴伟民	
项目负责 Proj. Architect	汪朋飞	
专业负责 Special Field in Charge	吴伟民	
校对 Design Checked	许业超	
设计 Design	罗若辉	
制图 Drawn	罗若辉	

图纸名称 Drawing title：灯杆接地装置大样图

图别 DWG. STYLE	施工图	专业 Discipline	电气
设计编号 Design NO.	2026HJG-005	比例 Scale	见图
图号 DWG. NO.	DS-2.2	日期 Date	2026.05

图纸盖章后有效